VZM550系列／橡胶密封

共同规格

流体	空气、惰性气体
操作压力	1.5 ~ 7kgf/cm² {0.15 ~ 0.7MPa}
环境及流体温度	5 ~ 60˚C
有效断面积 (Cv值)	10.8mm² (0.6)
接管口径	Rc(PT) ⅛"

註1) 除标準型外，另有外部先导型可供选择
註2) 可於无油状态下操作，如需润滑用透平1号油 ISO VG32

型号

驱动器		型号	驱动器零件号	应用
机械操作	基本型	VZM550-01-00	—	—
	滚轮杠杆	VZM550-01-01	—	聚乙醛树脂滚轮
		VZM550-01-01S	—	硬钢滚轮
	单向滚轮杠杆	VZM550-01-02	—	聚乙醛树脂滚轮
		VZM550-01-02S	—	硬钢滚轮
手动操作	肘杆	(VZM550-01-00) 配驱动器	VM-08C	—
	按钮 (磨菇状)		VM-30C□	
	按钮 (伸凸型)		VM-32C□	
	按钮 (平型)		VM-33C	
	旋转选择 (2位)		VM-34C□	
	锁匙选择		VM-36C	

註1) □ - 代表按钮颜色
R = 红色
B = 黑色

订货举例

1) 订 5 通黑色磨菇状按钮机械阀，口径：⅛"
正确型号：VZM550-01-00 (基本阀体)
VM-30CB (磨菇状按钮)
2) 订 5 通聚乙醛树脂滚轮杠杆机械阀，口径：⅛"
正确型号：VZM550-01-01

外形尺寸图 (毫米)

基本型 VZM550-01-00

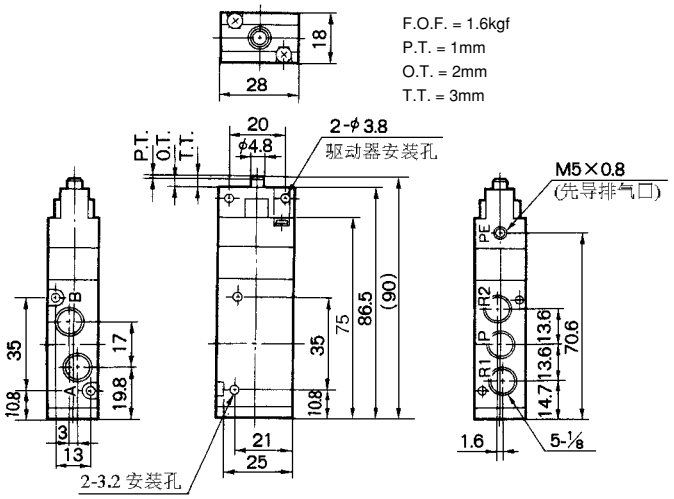

VFM350系列／橡胶密封

共同规格

流体	空气、惰性气体
操作压力	1.5 ~ 9kgf/cm² {0.15 ~ 0.9MPa}
环境及流体温度	5 ~ 60˚C
有效断面积 (Cv值)	18mm² (1.0)
接管口径 Rc(PT)	主阀：供气及气缸口—¼"，排气口—⅛"

註1) 除标準型外，另有外部先导型可供选择
註2) 可於无油状态下操作，如需润滑用透平1号油 ISO VG32
註3) 最大频率：每分钟起动300次

型号

驱动器		型号	驱动器零件号	应用
机械操作	基本型	VFM350-02-00	—	—
	滚轮杠杆	VFM350-02-01	—	聚乙醛树脂滚轮
		VFM350-02-01S	—	硬钢滚轮
	单向滚轮杠杆	VFM350-02-02	—	聚乙醛树脂滚轮
		VFM350-02-02S	—	硬钢滚轮
手动操作	肘杆	(VFM350-02-00) 配驱动器	VM-08D	—
	按钮 (磨菇状)		VM-30C□	—
	按钮 (伸凸型)		VM-32C□	
	按钮 (平型)		VM-33C	—
	旋转选择 (2位)		VM-34C□	—
	锁匙选择 (2位)		VM-36C	—

註1) □ - 代表按钮颜色
R = 红色
B = 黑色

订货举例

1) 订 5 通，黑色伸凸型按钮机械阀，口径：¼
正确型号：VFM350-02-00 (基本阀体)
VM-32CB (伸凸型按钮)
2) 订 5 通，锁匙选择 (2 位) 机械阀，口径：¼
正确型号：VFM350-02-00 (基本阀体)
VM-36C (锁匙选择)

外形尺寸图 (毫米)

基本型 VFM350-02-00

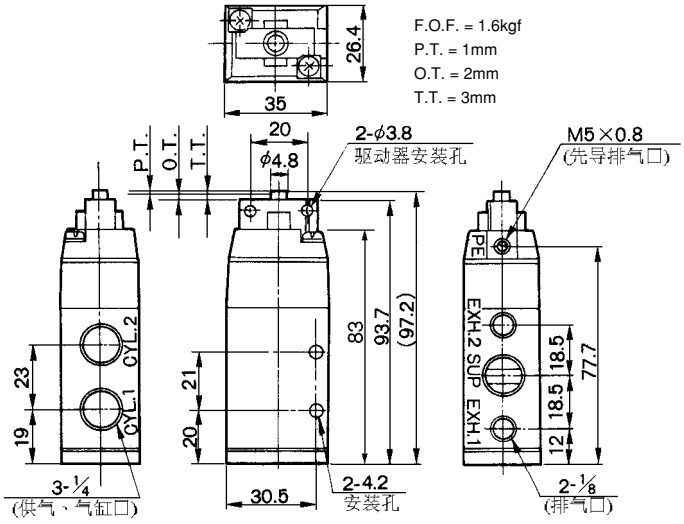

外形尺寸图 （毫米）

VZM550专用

滚轮杠杆 VZM550-01-01(S)

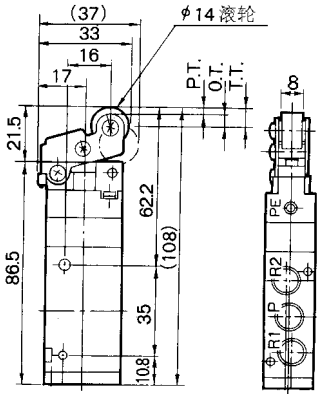

F.O.F. = 0.8kgf
P.T. = 2.2mm
O.T. = 4mm
T.T. = 6.2mm

单向滚轮杠杆 VZM550-01-02(S)

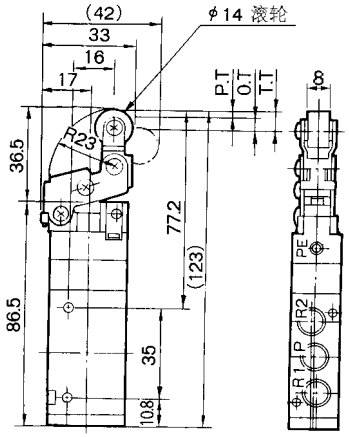

F.O.F. = 0.7kgf
P.T. = 2.4mm
O.T. = 4.6mm
T.T. = 7mm

VFM350专用

滚轮杠杆 VFM350-02-01(S)

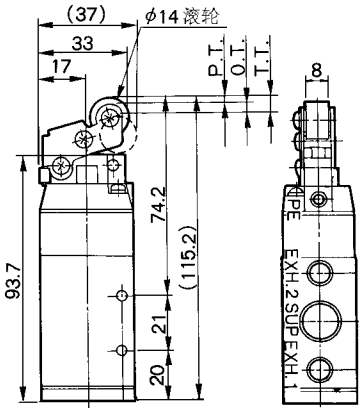

F.O.F. = 0.8kgf
P.T. = 2.2mm
O.T. = 4mm
T.T. = 6.2mm

单向滚轮杠杆 VFM350-02-02(S)

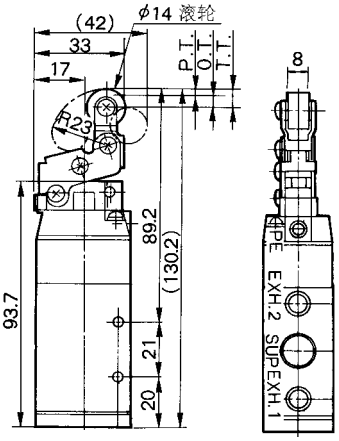

F.O.F. = 0.7kgf
P.T. = 2.4mm
O.T. = 4.6mm
T.T. = 7mm

3

肘杆 VM-08C

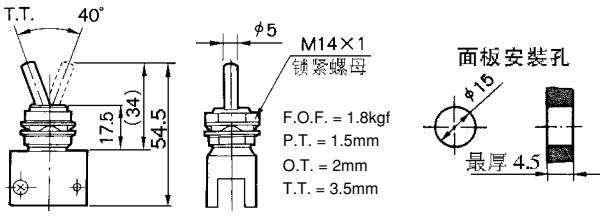

F.O.F. = 1.8kgf
P.T. = 1.5mm
O.T. = 2mm
T.T. = 3.5mm

肘杆 VM-08D

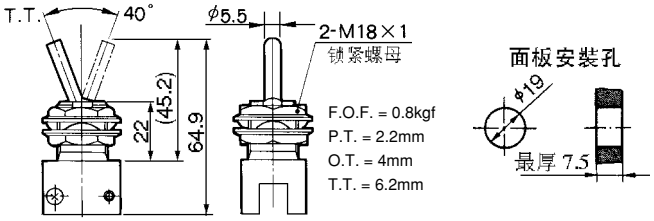

F.O.F. = 0.8kgf
P.T. = 2.2mm
O.T. = 4mm
T.T. = 6.2mm

VZM550/VFM350 共用

按钮型（磨菇状） VM-30C□

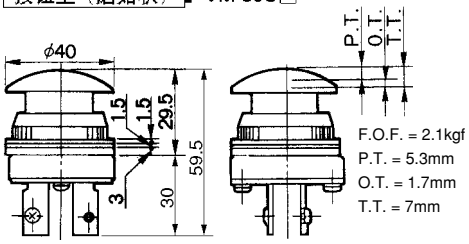

F.O.F. = 2.1kgf
P.T. = 5.3mm
O.T. = 1.7mm
T.T. = 7mm

按钮型（伸凸型） VM-32C□

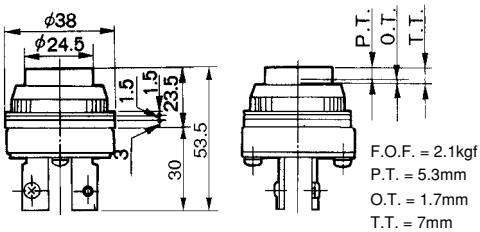

F.O.F. = 2.1kgf
P.T. = 5.3mm
O.T. = 1.7mm
T.T. = 7mm

按钮型（平型） VM-33C

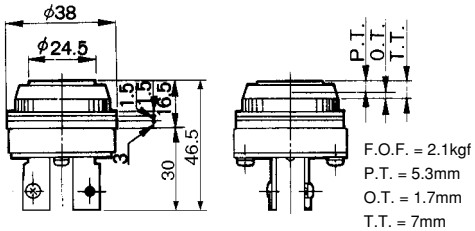

F.O.F. = 2.1kgf
P.T. = 5.3mm
O.T. = 1.7mm
T.T. = 7mm

旋转选择（2位） VM-34C□

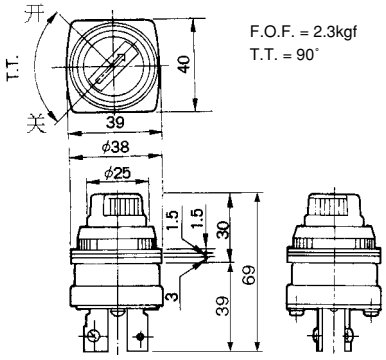

F.O.F. = 2.3kgf
T.T. = 90°

锁匙选择（2位） VM-36C

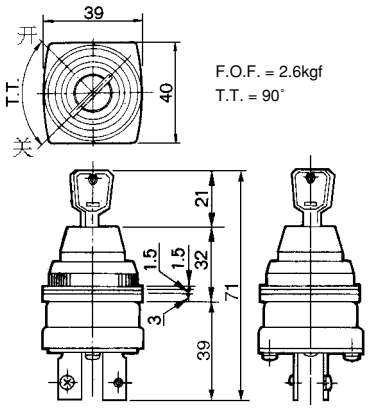

F.O.F. = 2.6kgf
T.T. = 90°

面板安装孔

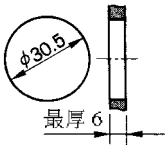

VM-30C,VM-32C,
VM-33C,VM-34C,
VM-36C